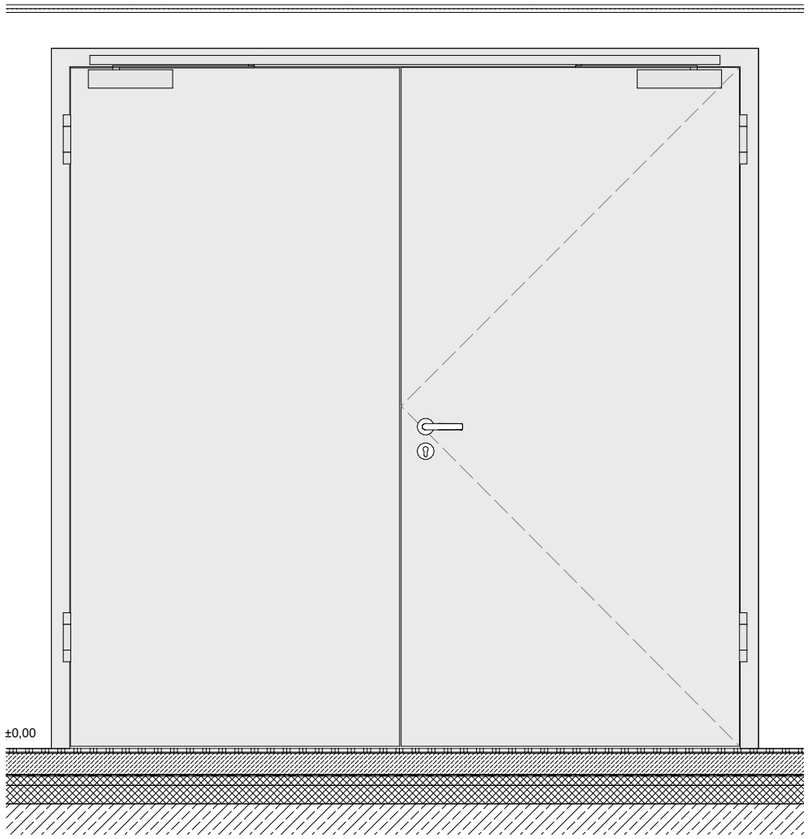

Ansicht M1:20

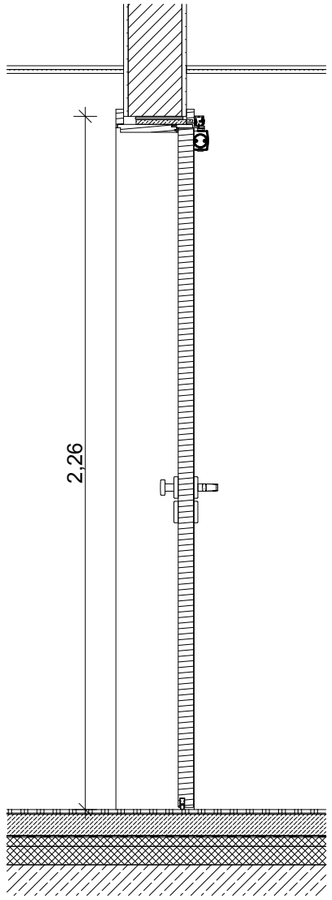

Schnitt vertikal M1:20

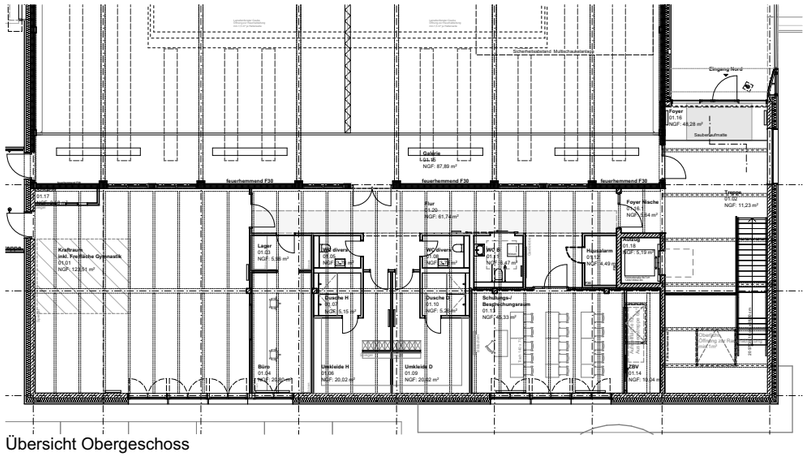

Übersicht Obergeschoss

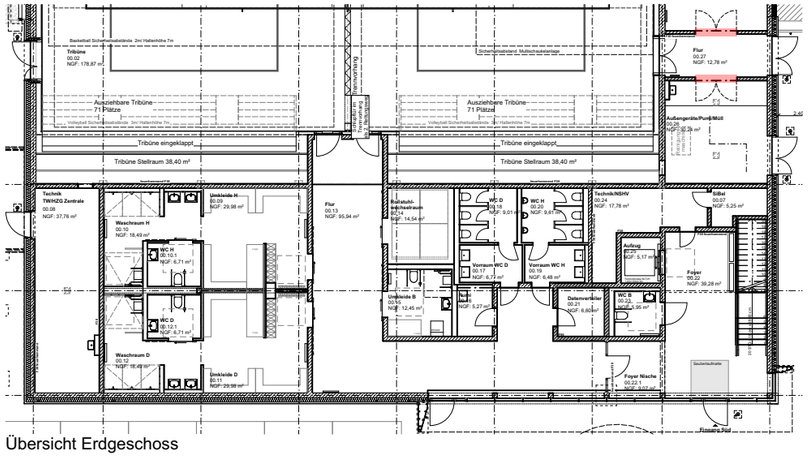

Übersicht Erdgeschoss

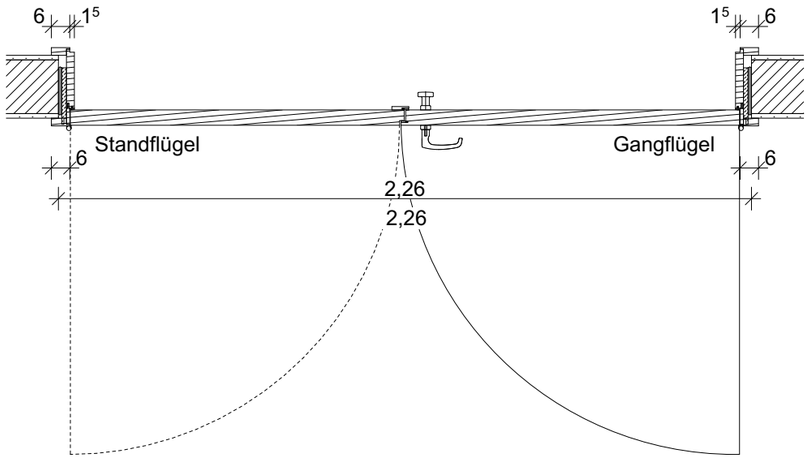

Schnitt horizontal M1:20

Innentür zweiflüglig:

Holzumfassungszarge u. Holztürblätter,
Anforderung T30, mit OTS, Feuchtraumtür,
Dekor uni, Farbe nach Wahl des AG,
Gangflügel Wechselgarnitur, Standflügel Falztreibriegel

TU.I.EG.010-02
TU.I.EG.010-03

±0,00 = 120,80 m üNN = OKFFB EG

Alle Höhenangaben beziehen sich auf Oberkante Fertigfußboden. Sämtliche Maße sind eigenverantwortlich am Bau zu prüfen. Unstimmigkeiten sind vor Bauausführung mit den Planungsbüros zu klären.

Staatliches Baumanagement Braunschweig

An der Martinikirche 7
38100 Braunschweig

Ostfalia Hochschule f. angewandte Wissenschaften
Am Exer 5, 38302 Wolfenbüttel
WBU7031 - 01
HHV-Nr.: 11080-E9-0001

Neubau Sport- und Bewegungshalle

Hochbau
Innentüren 2flg Brandschutz

Ausführungsplanung -Vorabzug-

Datum:	06.02.2026
Plan-Nr.:	B-_5A-D-27109_01
Index:	01
Maßstab:	1:20
Blatt-Gr.:	420 x 297